kooa
THE PET CARE LINE

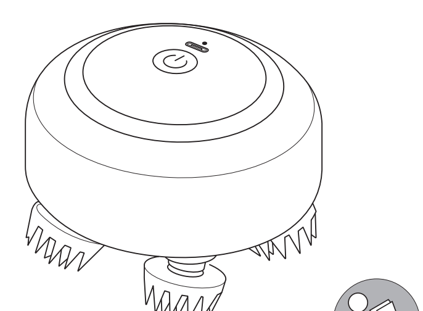

Elektrisches Massagegerät für Haustiere

EN Electric pet massager | **FR** Masseur électrique pour animaux domestiques | **NL** Elektrisch Massageapparaat voor Huisdieren |
ES Masajeador eléctrico para mascotas |
IT Massaggiatore elettrico per animali domestici |
PL Elektryczny masażer dla zwierząt domowych |
CS Elektrický masážní přístroj pro domácí zvířata |
HU Kisállatok elektromos masszírozógépe |
SV Elektrisk massageapparat för husdjur |
DA Elektrisk massageapparat til kæledyr |
SK Elektrický masážny prístroj pre domáce zvieratá

HPC2401

IM_WEB_HPC2401_20240410_V3

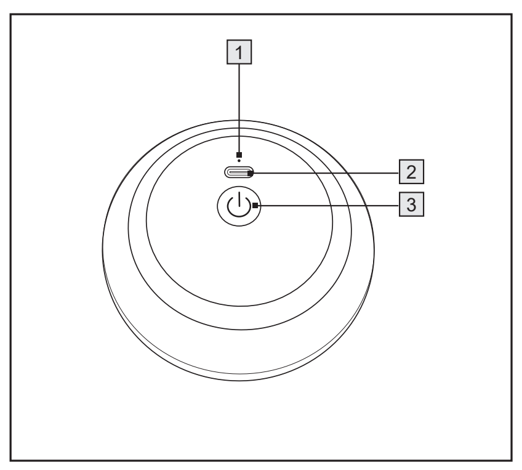

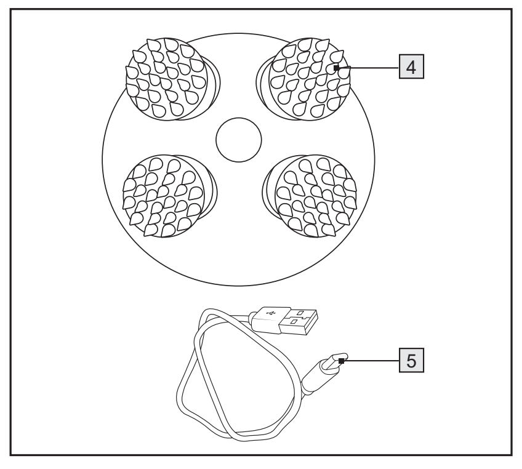

Allgemeines

Über diese Anleitung

Diese Bedienungsanleitung beschreibt den sicheren Umgang und die Pflege des Artikels. Bewahren Sie diese Bedienungsanleitung auf, falls Sie später etwas nachlesen möchten. Wenn Sie den Artikel an jemand anderen weitergeben, geben Sie auch diese Bedienungsanleitung mit. Die Nichtbeachtung dieser Bedienungsanleitung kann zu Verletzungen oder Schäden am Artikel führen.

Bestimmungsgemäßer Gebrauch

Der Artikel ist ausschließlich als Massagegerät für Tiere konzipiert. Er ist ausschließlich für den Privatgebrauch bestimmt und nicht für den gewerblichen Bereich geeignet.

Verwenden Sie den Artikel nur wie in dieser Bedienungsanleitung beschrieben. Jede andere Verwendung gilt als nicht bestimmungsgemäß und kann zu Sachschäden oder sogar zu Personenschäden führen. Der Artikel ist kein Kinderspielzeug.

Der Hersteller oder Händler übernimmt keine Haftung für Schäden, die durch nicht bestimmungsgemäßen oder falschen Gebrauch entstanden sind.

Zeichenerklärung

Dieses Symbol in Verbindung mit dem Wort HINWEIS warnt vor Sachschäden.

Sicherheit

GEFAHR für Kinder

- Dieser Artikel kann von Kindern ab 8 Jahren und darüber sowie von Personen mit verringerten physischen, sensorischen oder mentalen Fähigkeiten oder Mangel an Erfahrung und Wissen benutzt werden, wenn sie beaufsichtigt oder bezüglich des sicheren Gebrauchs des Artikels unterwiesen wurden und die daraus resultierenden Gefahren verstehen.
- Kinder dürfen nicht mit dem Artikel spielen.
- Reinigung und Benutzerwartung dürfen nicht von Kindern vorgenommen werden, es sei denn, sie sind 8 Jahre oder älter und werden beaufsichtigt.
- Halten Sie Kinder von Verpackungsmaterial fern. Beim Verschlucken besteht Erstickungsgefahr.
- Halten Sie das USB-Kabel von Kindern fern. Es besteht Strangulationsgefahr.

STROMSCHLAGGEFAHR

- Verwenden Sie für das Aufladen des Artikels einen geeigneten Netzadapter mit max. 5 V Netzspannung. Der Netzadapter darf nur in trockenen Innenräumen verwendet werden und muss vor Feuchtigkeit geschützt werden.
- Laden Sie den Artikel nicht, wenn der Netzadapter oder das USB-Ladekabel beschädigt ist.
- Benutzen Sie den Artikel nicht, während er geladen wird.
- Halten Sie den Artikel, den Netzadapter und das USB-Ladekabel von offenem Feuer, heißen Flächen und Witterungseinflüssen fern.
- Tauchen Sie den Artikel zum Reinigen niemals in Wasser oder andere Flüssigkeiten.
- Nehmen Sie keine Veränderungen am Artikel vor.
- Verwenden Sie den Artikel nicht mehr, wenn die Kunststoffbauteile des Artikels Risse oder Sprünge haben oder sich verformt haben. Ersetzen Sie beschädigte Bauteile nur durch passende Originalersatzteile.

Gebrauch

Massagegerät aufladen

Vor dem Erstgebrauch muss der Akku des Massagegeräts aufgeladen werden.

1. Stecken Sie das USB-Ladekabel 5 in die USB-Ladebuchse 2.
2. Stecken Sie das USB-Ladekabel in einen geeigneten Netzadapter.
3. Stecken Sie den Netzadapter in eine ordnungsgemäß installierte Steckdose.

Während des Ladevorgangs blinkt die Funktions-LED 1 rot. Wenn das Massagegerät voll aufgeladen ist, leuchtet die Funktions-LED blau.

Massagegerät benutzen

4. Um das Massagegerät einzuschalten, halten Sie den Ein-/Ausschalter 3 ca. 2 Sekunden lang gedrückt.
   Die Massagepads 4 fangen an zu rotieren.
5. Um den Modus zu wechseln, drücken Sie erneut den Ein-/Ausschalter.

Modus 1:	Die Massagepads rotieren langsam.
Modus 2:	Die Massagepads rotieren mittelschnell.
Modus 3:	Die Massagepads rotieren alternierend.

6. Um das Massagegerät auszuschalten, halten Sie den Ein-/Ausschalter 3 ca. 2 Sekunden lang gedrückt.

Störung / Abhilfe

Störung	Mögliche Ursache/Abhilfe
Keine Funktion	Der Akku ist leer. Laden Sie den Akku auf.
Langsame Funktion	Niedriger Akkuladestand. Laden Sie den Akku auf.

Reinigen

HINWEIS

Gefahr von Sachschaden

Unsachgemäßer Umgang mit dem Massagegerät kann zu Beschädigung führen.

- Verwenden Sie keine aggressiven Reinigungsmittel, Bürsten mit Metall- oder Nylonborsten sowie keine scharfen oder metallischen Reinigungsgegenstände wie Metallschwämme und dergleichen. Diese können die Oberflächen beschädigen.
- Geben Sie das Massagegerät keinesfalls in die Spülmaschine. Sie würden es dadurch zerstören.

7. Ziehen Sie vor der Reinigung das USB-Ladekabel 5 aus der USB-Ladebuchse 2.
8. Wischen Sie das Gehäuse mit einem leicht angefeuchteten Tuch ab. Lassen Sie alle Teile danach vollständig trocknen.

Aufbewahrung und Transport

Alle Teile müssen vor dem Aufbewahren vollkommen trocken sein.

- Bewahren Sie den Artikel stets an einem trockenen Ort auf.
- Schützen Sie den Artikel vor direkter Sonneneinstrahlung.
- Lagern Sie den Artikel für Kinder unzugänglich, sicher verschlossen und bei einer Lagertemperatur zwischen +5 °C und +20 °C (Zimmertemperatur).
- Transportieren Sie den Artikel idealerweise in der Originalverpackung.

Technische Daten

Modell:	HPC2401
Eingangsspannung:	DC 5V/1A
Akku:	3,7 V / 600 mAh Li-Ionen
Nennleistung:	5 W
Abmessungen (B × H × T):	95 × 70 × 95 mm
Gewicht:	ca. 192 g
Inverkehrbringer (keine Service-Adresse):	GRENDS GmbH Stahltwiete 23 22761 Hamburg, Germany

Unsere Produkte werden ständig weiterentwickelt und verbessert. Aus diesem Grund sind Design und technische Änderungen jederzeit möglich.

Konformitätserklärung

Hiermit erklärt die GRENDS GmbH, dass das Elektrische Massagegerät für Haustiere HPC2401 den Richtlinien 2014/30/EU und 2011/65/EU entspricht.

Entsorgen

Verpackung entsorgen

Entsorgen Sie die Verpackung sortenrein. Geben Sie Pappe und Karton zum Altpapier, Folien in die Wertstoff-Sammlung.

Artikel entsorgen

Entsorgen Sie den Artikel entsprechend der Vorschriften, die in Ihrem Land gelten.

Dieses Symbol besagt, dass dieses Elektro- bzw. Elektronikgerät am Ende seiner Lebensdauer nicht im Hausmüll entsorgt werden darf, sondern vom Endnutzer einer getrennten Sammlung zugeführt werden muss.

Zur Rückgabe stehen in Ihrer Nähe kostenfreie Sammelstellen für die Verwertung der Geräte zur Verfügung. Die Adressen können Sie von Ihrer Stadt- bzw. Kommunalverwaltung erhalten. Auch (Online-)Vertreiber von Elektro- und Elektronikgeräte, sind verpflichtet alte Elektro- und Elektronikgeräte zurückzunehmen.
Bei Kauf eines Neugerätes muss der Vertreiber auf Verlangen des Endnutzers eine unentgeltliche 1:1-Rücknahme eines Altgerätes durchführen. Ohne Neuerwerb sind die o.a. Vertreiber verpflichtet, auf Verlangen des Endnutzers bis zu drei Altgeräte (max. Kantenlänge von 25 cm) unentgeltlich zurückzunehmen.

Dieses Symbol besagt, dass Batterien und Akkus nicht zusammen mit dem Hausmüll entsorgt werden dürfen.

Sie sind gesetzlich verpflichtet, alle Batterien bei einer Sammelstelle ihrer Gemeinde/ihres Stadtteils oder im Handel abzugeben. Die Inhaltsstoffe sind giftig und gefährden bei unsachgemäßer Entsorgung die Umwelt und können gesundheitsschädigende Wirkungen auf Menschen, Tiere und Pflanzen haben.

–Vor dem Entsorgen muss der Akku vollständig entladen werden. Lassen Sie hierfür das Gerät so lange eingeschaltet, bis es nicht mehr arbeitet.

Achtung!
Dieses Gerät enthält einen Akku, der aus Sicherheitsgründen fest eingebaut ist und nicht entnommen werden kann, ohne das Gehäuse zu zerstören. Ein unsachgemäßer Ausbau stellt ein Sicherheitsrisiko dar. Geben Sie daher das Gerät ungeöffnet bei der Sammelstelle ab, die Gerät und Akku fachgerecht entsorgt.

Gewährleistung

Es gelten die gesetzlichen Gewährleistungsrechte. Bitte geben Sie den Artikel im Gewährleistungsfall mit dem Kaufbeleg (unter Angabe des Reklamationsgrundes) an Ihren Händler zurück.

General information

About this operating manual

This operating manual describes how to operate and maintain your product safely. Keep this operating manual in a safe place for future reference. Make sure you hand over the product to a new owner together with this operating manual. Failure to observe this operating manual may result in injuries or damage to your product.

Intended use

The product is intended solely for massaging pets. It is designed for private use only and must not be used for commercial purposes.

Only use the appliance as described in these operating instructions. Any other use is considered improper and may result in damage to property or even personal injury. The item is not a children's toy.

The manufacturer or dealer assumes no liability for damage caused by improper use or misuse.

Explanation of symbols

This symbol combined with the word NOTE warns of material damage.

Safety

DANGER for children

- This product may be used by children aged 8 and above, as well as by persons with reduced physical, sensory, or mental capacities or lacking experience and knowledge if they are supervised or have been instructed in the safe use of the product and understand the risks that may arise.
- Children must not play with the product.
- Cleaning and user maintenance must not be carried out by children unless they are 8 years of age or older and are being supervised.
- Keep packaging material away from children. There is a risk of choking if swallowed.
- Keep the USB cable away from children. This will prevent the risk of strangulation.

SHOCK HAZARD

- Use an appropriate mains adaptor with a maximum mains voltage of 5 V to charge the product. The mains adaptor may only be used in dry indoor spaces and must be protected from moisture.
- Avoid charging the product if the mains adaptor or USB charging cable is damaged.
- Never use the product while it is charging.
- Keep the product, mains adaptor and USB charging cable away from naked flames and hot surfaces and protect them from weather effects.
- Never immerse the product in water or other liquids to clean it.
- Do not make any modifications to the item.
- Stop using the product if its plastic components show cracks or fissures or have become deformed. Any damaged components should only be replaced with suitable original spare parts.

Use

Charging the massager

Make sure the battery is charged before using the massager for the first time.

1. Connect the USB charging cable 5 to the USB charging port 2.
2. Connect the USB charging cable to a suitable mains adaptor.
3. Plug the mains adaptor into a properly installed and grounded power outlet.

The function LED 1 flashes red while the battery is charging. When the massager is fully charged, the function LED turns blue.

Using the massager

4. Press and hold the power button 3 for about 2 seconds to switch on the massager.
   The massage pads 4 start to rotate.
5. Press the power button again to change the mode.

Mode 1:	The massage pads rotate slowly.
Mode 2:	The massage pads rotate at medium speed.
Mode 3:	The massage pads rotate alternately.

6. Press and hold the power button 3 for about 2 seconds to switch off the massager.

Fault/Remedy

Fault	Possible Cause/Remedy
No function	The battery is empty. Charge the battery.
The device works sluggishly.	The battery level is low. Charge the battery.

Cleaning

NOTE

Risk of material damage

Improper handling of the massager can cause damage.

- Never use aggressive detergents, brushes with metal or nylon bristles or sharp or metallic cleaning objects such as metal sponges and the like to clean the fan. They can damage the surfaces.
- Never clean the massager in the dishwasher. This would destroy the device.

7. Always disconnect the USB charging cable 5 from the USB charging port 2 before cleaning.
8. Use a slightly damp cloth to wipe the housing. Then allow all parts to dry completely.

Storage and transport

Ensure that all parts are completely dry before storing the product.

- The product should be stored in a dry place at all times.
- Keep the product away from direct sunlight.
- Store the product in a closed, safe place inaccessible to children at temperatures between +5 °C and +20 °C (room temperature).
- Preferably transport the product in its original packaging.

Technical data

Model:	HPC2401
Input voltage:	DC 5 V/1 A
Battery:	3.7 V/600 mAh lithium-ion
Rated power:	5 W
Dimensions (W x H x D):	95 × 70 × 95 mm
Weight:	approx. 192 g
Distributor (no service address):	GRENDS GmbH Stahltwiete 23 22761 Hamburg, Germany

Our products are constantly being developed and improved. Therefore, we reserve the right to make changes to the design and specifications without further notice.

Declaration of conformity

GRENDS GmbH hereby declares that the Electric Pet Massager HPC2401 complies with Directives 2014/30/EU and 2011/65/EU.

Disposal

Disposing of the packaging

Dispose of the packaging according to type. Dispose of cardboard with waste paper and of films with recyclable materials.

Disposing of the product

Dispose of the product in accordance with the regulations that apply in your country.

Devices must not be disposed of in normal household waste At the end of its life, the product must be disposed of in an appropriate way. In this way, valuable materials contained in the device will be recycled and the burden on the environment avoided. Bring the old device to a collection point for electronic waste or to a recycling depot. For more information, contact your local waste disposal firm or your local administrative body.

Standard and rechargeable batteries should not be disposed of along with household waste All batteries and rechargeable batteries must be brought to a local or district collection point or to the retailer. Such batteries and rechargeable batteries can thus be disposed of in an environmentally friendly way.

Attention!
This device contains a battery that is permanently installed for safety reasons and cannot be removed without destroying the housing. Improper dismantling entails a safety risk. Therefore,
you should return the device unopened to the collection point, and the device and the battery should be disposed of properly.

Généralités

À propos de ce mode d'emploi

Ce mode d'emploi décrit l'utilisation conforme ainsi que les procédures d'entretien de l'article. Conservez ce manuel pour toute référence ultérieure. Si vous cédez l'article à une tierce personne, transmettez-lui également ce mode d'emploi. Le non-respect de ce mode d'emploi peut entraîner des blessures ou endommager l'article.

Utilisation conforme

L'appareil est exclusivement conçu pour le massage des animaux. Il est destiné à un usage privé uniquement et ne convient pas à un usage commercial.

Utilisez l'article uniquement selon les instructions du présent manuel. Toute autre utilisation serait jugée non conforme et pourrait conduire à des dommages matériels ou physiques. Ce produit n'est pas un jouet pour enfant.

Le fabricant ou détaillant n'assumera aucune responsabilité en cas de dommages survenus du fait de l'utilisation non conforme ou de la mauvaise utilisation de l'appareil.

Légende

Ce symbole, associé au mot REMARQUE met en garde contre des dommages matériels.

Sécurité

DANGER pour les enfants

- Cet article peut être utilisé par des enfants dès l'âge de 8 ans ainsi que par des personnes aux capacités physiques, sensorielles ou mentales limitées ou de peu d'expérience et de connaissances si ceux-ci sont sous surveillance ou ont été instruits de l'utilisation conforme de l'article et comprennent les risques qui en découlent.
- Les enfants ne doivent pas jouer avec cet article.
- Le nettoyage et l'entretien ne doivent pas être réalisés par des enfants, à moins qu'ils aient 8 ans révolus et soient sous surveillance.
- Ne pas laisser les enfants jouer avec les matériaux d'emballage. En cas d'ingestion, il y a un risque d'étouffement.
- Gardez le câble USB hors de portée des enfants. Risque d'étranglement

RISQUE D'ÉLECTROCUTION

- Pour charger l'article, utilisez un adaptateur secteur approprié avec une tension secteur de maximale de 5 V. L'adaptateur secteur ne doit être utilisé que dans des espaces intérieurs secs et doit être protégé de l'humidité.
- Ne chargez pas l'article si l'adaptateur secteur ou le câble de charge USB est endommagé.
- N'utilisez pas l'article lorsqu'il est en charge.
- Gardez l'article, l'adaptateur secteur et le câble de charge USB à l'écart des flammes nues, des surfaces chaudes et des intempéries.
- Lors du nettoyage, ne trempez sous aucun prétexte cet article dans de l'eau ou dans tout autre liquide.
- N'entreprenez aucune modification sur l'appareil.
- N'utilisez pas l'article si les composants en plastique de l'article présentent des fissures, des fentes ou sont déformés. Remplacez les composants endommagés uniquement par des pièces de rechange d'origine appropriées.

Utilisation

Chargement du masseur

Avant la première utilisation, la batterie du masseur doit être rechargée.

1. Branchez le câble de charge USB 5 dans la prise de charge USB 2.
2. Branchez le câble de charge USB sur un adaptateur secteur approprié.
3. Branchez l'adaptateur secteur dans une prise de courant correctement installée.

Pendant la charge, la LED de fonction 1 clignote en rouge. Lorsque le masseur est entièrement chargé, la LED de fonction s'allume en bleu.

Utilisation du masseur

4. Pour mettre le masseur en marche, maintenez l'interrupteur marche/arrêt 3 enfoncé pendant environ 2 secondes.
   Les tampons de massage 4 commencent à tourner.
5. Pour changer de mode, appuyez à nouveau sur l'interrupteur marche/arrêt.

Mode 1 :	Les tampons de massage tournent lentement.
Mode 2 :	Les tampons de massage tournent à vitesse moyenne.
Mode 3 :	Les tampons de massage tournent rapidement.

6. Pour arrêter le masseur, maintenez l'interrupteur marche/arrêt 3 enfoncé pendant environ 2 secondes.

Problèmes/solutions

Dysfonctionnement	Cause possible/ Solution
Le produit ne fonctionne pas	La batterie est vide. Rechargez la batterie.
Fonctionnement lent	Batterie faible. Rechargez la batterie.

Nettoyage

REMARQUE !

Risque de dommages matériels

Une mauvaise manipulation du masseur peut entraîner des dommages.

- N'utilisez pas de produits de nettoyage agressifs, de brosses à poils métalliques ou en nylon, ou d'articles de nettoyage tranchants ou métalliques tels que des éponges métalliques et autres. Ceux-ci peuvent endommager les surfaces.
- Ne mettez en aucun cas le masseur au lave-vaisselle. Cela le mettrait hors d'usage.

7. Avant le nettoyage, débranchez le câble de charge USB 5 de la prise de charge USB 2.
8. Essuyez l'étui avec un chiffon légèrement humide. Après cela, laissez toutes les pièces sécher complètement.

Stockage et transport

Toutes les pièces doivent être complètement sèches avant d'être rangées.

- Rangez toujours l'appareil dans un endroit sec.
- Protégez l'appareil de la lumière directe du soleil.
- Rangez l'appareil hors de portée des enfants, bien fermé et à une température de stockage comprise entre +5 °C et +20 °C (température ambiante).
- Idéalement, transportez l'appareil dans son emballage d'origine.

Caractéristiques techniques

Modèle :	HPC2401
Tension d'entrée :	DC 5V/1A
Batterie :	3,7 V / 600 mAh Li-Ion
Puissance nominale :	5 W
Dimensions (L × H × P) :	95 × 70 × 95 mm
Poids :	192 g env.
Distributeur (n'effectuant pas les réparations) :	GRENDS GmbH Stahltwiete 23 22761 Hamburg, Allemagne

Nos produits font l'objet de développements et d'améliorations continuels. Pour cette raison, des modifications techniques et de conception peuvent survenir à tout moment.

Déclaration de conformité

Par la présente, la société GRENDS GmbH déclare que le Masseur électrique pour animaux domestiques HPC2401 est conforme aux directives 2014/30/UE et 2011/65/UE.

Mise au rebut

Élimination de l'emballage

Éliminez l'emballage selon son type. Jetez le papier et le carton avec les papiers de récupération, les plastiques dans les collecteurs de matières recyclables.

Mise au rebut de l'article

Veuillez éliminer l'article selon les prescriptions en vigueur dans votre pays en matière de traitement des déchets.

Les appareils électriques ne doivent pas être éliminés avec les déchets ménagers classiques À la fin de sa durée de vie, l'article doit être soumis à une élimination contrôlée. Ainsi, les matières utiles contenues dans l'appareil pourront être recyclées, avec un moindre impact sur l'environnement. Déposez l'appareil usagé dans un point de collecte pour les déchets électroniques ou dans un centre de recyclage.
Pour plus d'informations, adressez-vous à votre service de collecte local ou à votre municipalité.

Les piles et batteries ne doivent pas être éliminées avec les déchets ménagers
Toutes les piles et batteries doivent être déposées dans un point de collecte de votre localité ou rapportées à leur point d'achat. Les piles et batteries seront ainsi traitées dans le respect de l'environnement.

Attention !
Cet appareil renferme une batterie inamovible pour des raisons de sécurité. Celle-ci ne peut être retirée sans endommager le boîtier. Le démontage inapproprié de l'appareil présente des risques pour votre sécurité. C'est pourquoi vous devez déposer l'appareil dans un lieu de collecte spécialisé dans l'élimination d'appareils et de batteries.

FR
Cet appareil, ses accessoires et le câble USB se recyclent
À DÉPOSER EN MAGASIN ou À DÉPOSER EN DÉCHÈTERIE
Points de collecte sur www.quefairedemesdechets.fr

Algemeen

Over deze gebruiksaanwijzing

Deze gebruiksaanwijzing beschrijft hoe u het artikel veilig kunt gebruiken en onderhouden. Bewaar deze gebruiksaanwijzing, om deze later te kunnen raadplegen. Als u het artikel aan iemand anders doorgeeft, voeg dan ook deze gebruiksaanwijzing toe. Het niet naleven van deze gebruiksaanwijzing kan leiden tot letsel of schade aan het artikel.

Beoogd gebruik

Dit artikel is exclusief ontworpen als massageapparaat voor dieren. Het product is uitsluitend bedoeld voor privégebruik en is niet geschikt voor gebruik voor commerciële doeleinden.

Gebruik het artikel alleen zoals beschreven in deze gebruiksaanwijzing. Elk ander gebruik wordt beschouwd als verkeerd gebruik en kan leiden tot materiële schade of zelfs persoonlijk letsel. Het product is geen speelobject voor kinderen.

De fabrikant of dealer aanvaardt geen aansprakelijkheid voor schade veroorzaakt door verkeerd of onjuist gebruik.

Verklaring van de symbolen

Dit symbool in combinatie met het woord OPMERKING waarschuwt voor materiële schade.

Veiligheid

GEVAAR voor kinderen

- Dit artikel kan door kinderen van 8 jaar en ouder en door personen met beperkte psychische, zintuiglijke of mentale capaciteiten worden gebruikt, wanneer zij onder toezicht staan of wanneer zij zijn onderwezen over het gebruik van dit artikel en zij de hieraan verbonden risico's begrijpen.
- Kinderen mogen niet met het artikel spelen.
- Reiniging en gebruikersonderhoud mogen niet door kinderen worden uitgevoerd, tenzij ze 8 jaar of ouder zijn en onder toezicht staan.
- Houd kinderen uit de buurt van verpakkingsmaterialen. Bij inslikken bestaat er verstikkingsgevaar.
- Houd de USB-kabel uit de buurt van kinderen. Er bestaat verstikkingsgevaar.

GEVAAR VOOR ELEKTRISCHE SCHOKKEN

- Gebruik een geschikte netvoedingsadapter met een max. netspanning van 5 V om het artikel op te laden. De netvoedingsadapter mag uitsluitend in droge binnenruimtes worden gebruikt en moet tegen vocht worden beschermd.
- Laad het artikel niet op als de netvoedingsadapter of de USB-oplaadkabel beschadigd is.
- Gebruik het product niet terwijl het wordt opgeladen.
- Houd het artikel, de netvoedingsadapter en de USB-oplaadkabel uit de buurt van open vuur, hete oppervlakken en weersinvloeden.
- Dompel het artikel nooit onder in water of andere vloeistoffen om het schoon te maken.
- Breng geen wijzigingen aan het apparaat aan.
- Gebruik het artikel niet als de plastic onderdelen van het artikel gebarsten, gebroken of vervormd zijn. Vervang beschadigde onderdelen alleen door de juiste originele reserveonderdelen.

Gebruik

Massageapparaat opladen

Voordat u het massageapparaat voor het eerst gebruikt, moet de batterij worden opgeladen.

1. Steek de USB-oplaadkabel 5 in de USB-oplaadaansluiting 2.
2. Steek de USB-oplaadkabel in een geschikte netvoedingsadapter.
3. Steek de netvoedingsadapter in een correct geïnstalleerd stopcontact.

Tijdens het opladen brandt de functie-LED 1 rood. Als het massageapparaat volledig is opgeladen brandt de functie-LED blauw.

Het massageapparaat gebruiken

4. Houd de aan-/uitschakelaar 3 ongeveer 2 seconden ingedrukt om het massageapparaat in te schakelen.
   De massagekussentjes 4 beginnen te draaien.
5. Druk nogmaals op de aan-/uitschakelaar om de modus te wijzigen.

Modus 1:	De massagekussentjes draaien langzaam.
Modus 2:	De massagekussentjes draaien middelsnel.
Modus 3:	De massagekussentjes draaien afwisselend.

6. Houd de aan-/uitschakelaar 3 ongeveer 2 seconden ingedrukt om het massageapparaat uit te schakelen.

Storing/oplossingen

Storing	Mogelijke oorzaak / oplossing
De weegschaal werkt niet	De accu is leeg. Laad de accu op.
Werkt langzaam	Accu bijna leeg. Laad de accu op.

Reiniging

OPMERKING

Gevaar van materiële schade

Onjuist gebruik van het massageapparaat kan tot beschadigingen leiden.

- Gebruik geen agressieve schoonmaakmiddelen, borstels met metalen of nylon haren, of scherpe of metalen schoonmaakvoorwerpen zoals metalen sponsjes en dergelijke. Deze kunnen de oppervlakken beschadigen.
- Zet het massageapparaat nooit in de vaatwasser. U kunt het daardoor beschadigen.

7. Trek de USB-oplaadkabel 5 uit de USB-oplaadaansluiting 2.
8. Veeg de behuizing af met een licht vochtige doek. Laat de onderdelen daarna volledig drogen.

Opbergen en Transport

Alle onderdelen moeten volledig droog zijn voordat ze worden opgeborgen.

- Berg het artikel altijd op een droge plaats op.
- Bescherm het artikel tegen direct zonlicht.
- Bewaar het product buiten het bereik van kinderen, goed afgesloten en bij een opslagtemperatuur tussen +5°C en +20°C (kamertemperatuur).
- Vervoer het product bij voorkeur in de originele verpakking.

Technische gegevens

Model:	HPC2401
Ingangsspanning:	DC 5V/1A
Accu:	3,7 V / 600 mAh Li-Ionen
Nominaal vermogen:	5W
Afmetingen (B × H × D):	95 × 70 × 95 mm
Gewicht:	ca. 192 g
Distributeur (geen serviceadres):	GRENDS GmbH Stahltwiete 23 22761 Hamburg, Duitsland

Onze producten worden doorlopend ontwikkeld en verbeterd. Daarom kunnen er te allen tijde technische- en ontwerpwijzigingen worden aangebracht.

Conformiteitsverklaring

Hierbij verklaart Waagen-Schmitt GmbH dat het Elektrisch Massageapparaat voor Huisdieren HPC2401 voldoet aan de richtlijnen 2014/30/EU en 2011/65/EU.

Afvoer

Het afvoeren van de verpakking

Voer het verpakkingsmateriaal af volgens het afvaltype. Doe karton bij het oud papier en folies in de bak voor hergebruik.

Afvoer van het apparaat

Voer het artikel in overeenstemming met de in uw land geldende voorschriften af.

Apparaten mogen niet met het normale huisvuil worden meegegeven Aan het einde van de levensduur moet het product op een geschikte manier worden verwijderd. Zo worden waardevolle materialen in het apparaat gerecycled en wordt de belasting van het milieu voorkomen. Breng het oude apparaat naar een inzamelpunt voor elektronisch afval of naar een recyclingdepot.
Neem voor meer informatie contact op met uw plaatselijke afvalverwerkingsbedrijf of uw plaatselijke overheidsinstantie

Standaard en oplaadbare batterijen mogen niet samen met het huisvuil worden weggegooid Alle batterijen en oplaadbare batterijen moeten naar een lokaal of districtsinzamelpunt of naar de detailhandel worden gebracht. Deze batterijen en oplaadbare batterijen kunnen zo op een milieuvriendelijke manier worden verwijderd.

Opgelet!
Dit apparaat bevat een batterij die om veiligheidsredenen permanent is geïnstalleerd en niet kan worden verwijderd zonder de behuizing te vernielen. Ondeskundige demontage brengt een veiligheidsrisico met zich mee. Daarom moet u het apparaat ongeopend inleveren bij het inzamelpunt en het apparaat en de batterij op de juiste wijze afvoeren.

General

Acerca de esta guía

Estas instrucciones de uso describen el manejo y cuidado seguros del artículo. Conserve este manual en caso de que necesite consultarlo más adelante. Si le da el artículo a otra persona, incluya también estas instrucciones de funcionamiento. El incumplimiento de estas instrucciones de uso puede provocar lesiones o daños en el artículo.

Uso previsto

El artículo está diseñado exclusivamente como masajeador para animales. Está destinado exclusivamente para uso privado y no es apto para uso comercial.

Utilice el artículo únicamente como se describe en este manual de funcionamiento. Cualquier otro uso se entenderá como no adecuado y puede provocar daños materiales e incluso personales. El artículo no es un juguete.

El fabricante o el vendedor no asumirá ninguna responsabilidad por los daños ocasionados por un uso no adecuado o incorrecto.

Definición de los símbolos

Este símbolo junto con la palabra AVISO advierte sobre daños materiales.

Seguridad

RIESGOS para los niños

- Pueden utilizar este aparato niños mayores de 8 años, así como personas con capacidades físicas, sensoriales o mentales reducidas o con falta de experiencia y conocimientos, siempre que sean supervisados o se les enseñe el uso seguro del artículo y comprendan los peligros resultantes.
- Los niños no deben jugar con el artículo.
- La limpieza y el mantenimiento por parte del usuario no deben ser realizados por niños, salvo que sean mayores de 8 años y estén supervisados.
- Mantenga a los niños alejados del material de embalaje. Existe riesgo de asfixia si se ingiere.
- Mantenga el cable USB alejado de los niños. Existe riesgo de estrangulamiento.

PELIGRO DE DESCARGA ELÉCTRICA

- Para cargar el artículo, utilice un adaptador de corriente adecuado con un voltaje de red máximo de 5 V. El adaptador de red solo debe utilizarse en espacios interiores secos y debe protegerse contra la humedad.
- No cargue el artículo si el adaptador de corriente o el cable de carga USB están dañados.
- No utilice el artículo mientras se está cargando.
- Mantenga el artículo, el adaptador de corriente y el cable de carga USB alejados de llamas abiertas, superficies calientes y de las influencias climáticas.
- No sumerja el artículo en agua ni en otros líquidos para limpiarlo.
- No realice ninguna modificación en el artículo.
- Deje de usar el artículo si los componentes plásticos del mismo están agrietados, rotos o deformados. Reemplace los componentes dañados únicamente con repuestos originales adecuados.

Utilización

Masajeador de carga

Antes de usarlo por primera vez, se debe cargar la batería del masajeador.

1. Conecte el cable de carga USB 5 a la toma de carga USB 2.
2. Conecte el cable de carga USB a un adaptador de corriente adecuado.
3. Conecte el adaptador de corriente a una toma de corriente instalada correctamente.

Durante el proceso de carga, el LED de función 1 parpadea en rojo. Cuando el masajeador está completamente cargado, el LED de función se ilumina en azul.

Uso del masajeador

4. Para encender el masajeador, mantenga pulsado el botón de encendido 3 durante aproximadamente 2 segundos.
   Las almohadillas de masaje 4 comienzan a girar.
5. Para cambiar de modo, pulse el botón de encendido nuevamente.

Modo 1:	Las almohadillas de masaje giran lentamente.
Modo 2:	Las almohadillas de masaje giran a velocidad media.
Modo 3:	Las almohadillas de masaje giran alternativamente.

6. Para apagar el masajeador, mantenga pulsado el botón de encendido 3 durante aproximadamente 2 segundos.

Problema/Solución

Problema	Causa posible/solución
No funciona nada	La batería está vacía. Cargue la batería.
Funcionamiento lento	Nivel de batería bajo Cargue la batería.

Limpieza

INDICACIÓN

Riesgo de daños a la propiedad

El manejo inadecuado del masajeador puede causar daños.

- No utilice agentes de limpieza agresivos, cepillos con cerdas de metal o nailon ni objetos de limpieza metálicos o afilados, como esponjas metálicas y similares. Podrían dañar las superficies.
- Nunca ponga el masajeador en el lavavajillas. Si lo hace, el aparato se romperá y quedará inservible.

7. Antes de limpiar, desconecte el cable de carga USB 5 de la toma de carga USB 2.
8. Limpie la carcasa con un paño ligeramente húmedo. A continuación, deje que todas las piezas se sequen por completo.

Almacenamiento y transporte

Todas las piezas deben estar completamente secas antes de guardarlas.

- Guarde siempre el artículo en un lugar seco.
- Proteja el artículo de la luz solar directa.
- Guarde el artículo fuera del alcance de los niños, bien cerrado y a una temperatura de almacenamiento entre +5 °C y +20 °C (temperatura ambiente).
- Lo ideal es transportar el artículo en el embalaje original.

Datos técnicos

Modelo:	HPC2401
Voltaje de entrada:	5 V/1 A CC
Batería:	3,7 V / 600 mAh Li-Ion
Capacidad nominal:	5 W
Dimensiones (an. x al. x pr.):	95 × 70 × 95 mm
Peso:	aprox. 192 g
Distribuidor (no hay dirección de servicio técnico):	GRENDS GmbH Stahltwiete 23 22761 Hamburgo, Alemania

Nuestros productos se están desarrollando y mejorando continuamente. Por este motivo, es posible realizar cambios de diseño y técnicos en cualquier momento.

Declaración de conformidad

GRENDS GmbH declara por la presente que el masajeador eléctrico para mascotas HPC2401 cumple con las directivas 2014/30/UE y 2011/65/UE.

Eliminación

Eliminación del embalaje

Deseche el envoltorio adecuadamente. Lleve el papel y cartón al contenedor de cartón y las láminas al de plásticos.

Eliminación del artículo

Elimine el artículo conforme a la normativa correspondiente aplicable en su país.

Los aparatos no deben eliminarse con la basura doméstica normal El artículo debe ser eliminado de forma adecuada al final de su vida útil. Para ello, se deben reciclar las piezas del aparato y así evitar un daño al medio ambiente. Deposite el aparato antiguo en un punto de recogida de restos electrónicos o desechos reciclables. Para más información, diríjase a su empresa de recogida de residuos o administración local.

Las pilas y baterías no son residuos domésticos Todas las pilas y baterías deben depositarse en los puntos de recogida del ayuntamiento, del distrito o en los comercios. De este modo, puede realizarse la eliminación de pilas y baterías de una forma respetuosa con el medio ambiente.

¡Atención!
Este aparato incluye una batería que está instala-da fija por razones de seguridad y que no puede extraerse sin romper la carcasa. La extracción inadecuada supone un riesgo para la seguridad. Por tanto, entréguelo en el punto de recogida sin abrir, para que el aparato y la batería se eliminen adecuadamente.

Informazioni generali

Informazioni sulle presenti istruzioni

Le presenti istruzioni per l'uso descrivono l'utilizzo sicuro e la cura del prodotto. Conservarle per eventuali consultazioni future. In caso di cessione del prodotto a terzi, consegnare anche le presenti istruzioni per l'uso. La mancata osservanza delle istruzioni per l'uso può causare lesioni alle persone o danni al prodotto.

Destinazione d'uso

Questo prodotto è progettato solo per l'uso come massaggiatore per animali. È destinato esclusivamente all'uso privato e non è idoneo a un utilizzo in ambito commerciale.

Utilizzare il prodotto esclusivamente come indicato in queste istruzioni per l'uso. Qualsiasi altro uso è da considerarsi improprio e può causare danni alle cose o persino lesioni alle persone. Non si tratta di un giocattolo per bambini.

Il produttore o il rivenditore non si assume alcuna responsabilità per danni causati da un uso improprio o non corretto.

Descrizione dei simboli

Questo simbolo accompagnato dalla parola ATTENZIONE indica il rischio di danni alle cose.

Sicurezza

PERICOLO per i bambini

- Il dispositivo può essere utilizzato da bambini con un'età superiore a 8 anni e da persone che hanno capacità fisiche, sensoriali o mentali ridotte, oppure con mancanza di esperienza o di conoscenza, solo sotto la supervisione di una persona responsabile o se hanno ricevuto e compreso le istruzioni e i pericoli che potrebbero manifestarsi durante l'uso del dispositivo.
- I bambini non devono giocare con questo articolo.
- I bambini possono eseguire le operazioni di pulizia e manutenzione solo se di età superiore agli 8 anni e sotto la supervisione di una persona adulta.
- Tenere lontano dalla portata dei bambini il materiale di imballaggio. Rischio di soffocamento in caso di ingestione.
- Tenere il cavo USB lontano dai bambini. Rischio di strangolamento.

PERICOLO DI SCOSSE ELETTRICHE

- Caricare l'unità solo con un alimentatore con una tensione di rete massima di 5 V. Utilizzare l'alimentatore solo in ambienti interni asciutti e proteggerlo dall'umidità.
- Non caricare il dispositivo se l'alimentatore o il cavo di ricarica USB presentano danni.
- Non utilizzare il prodotto mentre è in carica.
- Tenere il prodotto, l'alimentatore e il cavo di ricarica USB lontani da fiamme libere, superfici roventi e agenti atmosferici.
- Non immergere il prodotto in acqua o altri liquidi per pulirlo.
- Non apportare nessuna modifica al dispositivo.
- Non utilizzare più il dispositivo se i componenti in plastica presentano incrinature, crepe o deformazioni. Sostituire i componenti danneggiati solo con ricambi originali idonei.

Uso

Carica del massaggiatore elettrico

Prima del primo uso, occorre caricare la batteria del massaggiatore.

1. Collegare il cavo di ricarica USB 5 alla porta di ricarica USB 2.
2. Collegare il connettore del cavo di ricarica USB a un alimentatore compatibile.
3. Inserire la spina dell'alimentatore in una presa di corrente installata a norma.

Durante il processo di carica, la spia LED 1 lampeggia in rosso. Quando il massaggiatore è completamente carico, la spia LED si illumina in blu.

Uso del massaggiatore

4. Per accendere il massaggiatore, tenere premuto l'interruttore 3 per circa 2 secondi.
   I cuscinetti massaggianti 4 iniziano a ruotare.
5. Per cambiare modalità, premere di nuovo l'interruttore.

Modalità 1:	i cuscinetti massaggianti ruotano lentamente.
Modalità 2:	i cuscinetti massaggianti ruotano a velocità media.
Modalità 3:	i cuscinetti massaggianti ruotano in modo alternato.

6. Per spegnere il massaggiatore, premere l'interruttore 3 per circa 2 secondi.

Risoluzione dei problemi

Problema	Possibile causa/soluzione
La bilancia non funziona	La batteria è scarica. Caricare la batteria.
Funzionamento lento	La batteria è quasi scarica. Caricare la batteria.

Pulizia

NOTA

Pericolo di danni materiali

L'uso improprio del massaggiatore può causare danni.

- Non utilizzare detergenti aggressivi, spazzole con setole metalliche o di nylon o oggetti di pulizia affilati o metallici come pagliette in acciaio e simili, in quanto potrebbero danneggiare le superfici.
- Non inserire in nessun caso il massaggiatore nella lavastoviglie, poiché andrebbe distrutto.

7. Prima di pulire l'apparecchio, scollegare il cavo di ricarica USB 5 dalla porta USB 2.
8. Pulire il corpo del dispositivo con un panno morbido leggermente umido. Quindi, far asciugare completamente tutte le parti.

Conservazione e trasporto

Prima di riporre via il dispositivo, assicurarsi che tutte le parti siano completamente asciutte.

- Conservare il prodotto sempre in un luogo asciutto.
- Proteggere il prodotto dalla luce del sole diretta.
- Conservare il prodotto in un luogo non accessibile ai bambini, chiuso, sicuro e a una temperatura compresa tra +5 °C e +20 °C (temperatura ambiente).
- Se possibile, trasportare il prodotto nella confezione originale.

Dati tecnici

Modello:	HPC2401
Tensione in ingresso:	CC 5 V/1 A
Batteria ricaricabile:	aglio ioni di litio da 3,7 V / 600 mAh
Potenza nominale:	5 W
Dimensioni (L x A x P):	95 × 70 × 95 mm
Peso:	circa 192 g
Distributore (nessun servizio di assistenza):	GRENDS GmbH Stahltwiete 23 22761 Amburgo, Germania

I nostri prodotti sono costantemente sviluppati e perfezionati. Pertanto, modifiche tecniche e nel design sono possibili in qualsiasi momento.

Dichiarazione di conformità

Con la presente GRENDS GmbH dichiara che il massaggiatore elettrico per animali domestici HPC2401 è conforme alle direttive 2014/30/UE e 2011/65/UE.

Smaltimento

Smaltimento dell'imballaggio

Provvedere allo smaltimento dell'imballaggio in base al tipo. Conferire il cartone nella raccolta della carta e la pellicola in quella del materiale riciclabile.

Smaltimento del prodotto

Smaltire il prodotto secondo le norme vigenti nel proprio paese.

I dispositivi non devono essere smaltiti nei normali rifiuti domestici Alla fine del suo ciclo di vita, il prodotto deve essere smaltito in modo appropriato. In questo modo, i materiali preziosi contenuti nel dispositivo saranno riciclati e si eviterà di gravare sull'ambiente. Portare il vecchio dispositivo presso un punto di raccolta per rifiuti elettronici o presso un deposito di riciclaggio.
Per ulteriori informazioni, contattare la ditta locale di smaltimento rifiuti o l'ente amministrativo locale.

Le pile e le batterie ricaricabili non devono essere smaltite insieme ai rifiuti domestici.
Tutte le pile e le batterie ricaricabili devono essere portate presso un punto di raccolta locale o distrettuale o presso il rivenditore. Tali pile e batterie ricaricabili possono essere smaltite in modo ecologico.

Attenzione!
Questo dispositivo contiene una batteria installata in modo permanente per motivi di sicurezza e non può essere rimossa senza distruggere l'alloggiamento. La rimozione impropria comporta rischi per la sicurezza. Pertanto, si dovrebbe portare il dispositivo chiuso presso un centro di raccolta e smaltire il dispositivo e la batteria correttamente.

Informacje ogólne

O niniejszej instrukcji

Niniejsza instrukcja obsługi zawiera opis bezpiecznej obsługi i pielęgnacji artykułu. Instrukcję obsługi należy przechowywać w celu jej późniejszego wykorzystania. Jeśli przekazujesz niniejsze urządzenie komuś innemu, dołącz do niego również instrukcję obsługi. Nieprzestrzeganie instrukcji obsługi może spowodować obrażenia ciała lub uszkodzenie produktu.

Użycie zgodne z przeznaczeniem

Artykuł został zaprojektowany wyłącznie jako masażer dla zwierząt. Jest on przeznaczony wyłącznie do użytku prywatnego i nie nadaje się do użytku komercyjnego.

Używać produktu wyłącznie w sposób opisany w niniejszej instrukcji obsługi. Niewłaściwe użytkowanie urządzenia może spowodować szkody materialne, a nawet uszkodzenia ciała. Produkt nie jest zabawką dla dzieci.

Producent i dystrybutor nie ponosi odpowiedzialności za szkody spowodowane niewłaściwym lub błędnym użytkowaniem.

Objaśnienie znaków

Ten symbol w połączeniu ze słowem WSKAZÓWKA ostrzega przed stratami materialnymi.

Bezpieczeństwo

NIEBEZPIECZEŃSTWO dla dzieci

- Ten produkt może być używany przez dzieci od 8 roku życia oraz przez osoby z ograniczonymi zdolnościami fizycznymi, sensorycznymi lub umysłowymi bądź takie, którym brakuje doświadczenia i wiedzy, tylko wtedy, gdy są nadzorowane lub przeszły przeszkolenie z zakresu bezpiecznego użytkowania produktu i rozumieją wynikające z tego niebezpieczeństwa.
- Dzieci nie mogą bawić się produktem.
- Dzieci nie mogą czyścić ani serwisować urządzenia, chyba że mają co najmniej 8 lat i są nadzorowane.
- Materiały opakowaniowe należy przechowywać z dala od dzieci. W przypadku połknięcia istnieje ryzyko zadławienia.
- Przechowywać kabel USB z dala od dzieci. Istnieje ryzyko uduszenia.

RYZYKO PORAŻENIA PRĄDEM ELEKTRYCZNYM

- Do ładowania produktu używać odpowiedniego zasilacza sieciowego o maksymalnym napięciu sieciowym 5 V. Zasilacz wolno stosować wyłącznie w suchych pomieszczeniach, chroniąc go przed wilgocią.
- Nie ładować produktu, jeśli zasilacz sieciowy lub kabel USB do ładowania jest uszkodzony.
- Nie używać artykułu podczas ładowania.
- Artykuł, zasilacz sieciowy i kabel USB do ładowania przechowywać z dala od otwartego ognia, gorących powierzchni i wpływów atmosferycznych.
- Nigdy nie zanurzać artykułu w wodzie ani w innych płynach w celu oczyszczenia.
- Nie modyfikować produktu.
- Nie używać produktu, jeśli jego elementy z tworzywa sztucznego są pęknięte lub zdeformowane. Uszkodzone elementy wymieniać wyłącznie na odpowiednie oryginalne części zamienne.

Użytkowanie

Ładowanie masażera

Przed pierwszym użyciem należy naładować akumulator masażera.

1. Podłączyć kabel USB do ładowania 5 do gniazda USB do ładowania 2.
2. Podłączyć kabel USB do ładowania do odpowiedniego zasilacza sieciowego.
3. Włożyć zasilacz sieciowy do prawidłowo zainstalowanego gniazdka elektrycznego.

Podczas procesu ładowania dioda funkcyjna LED 1 miga na czerwono. Gdy masażer jest w pełni naładowany, dioda funkcyjna LED świeci na niebiesko.

Korzystanie z masażera

4. Aby włączyć masażer, nacisnąć i przytrzymać włącznik/wyłącznik 3 przez około 2 sekundy.
   Nakładki masujące 4 zaczną się obracać.
5. Aby zmienić tryb, należy ponownie nacisnąć włącznik/wyłącznik.

Tryb 1:	Nakładki masujące obracają się powoli.
Tryb 2:	Nakładki masujące obracają się ze średnią prędkością.
Tryb 3:	Nakładki masujące obracają się naprzemiennie.

6. Aby wyłączyć masażer, nacisnąć i przytrzymać włącznik/wyłącznik 3 przez około 2 sekundy.

Usterka/środek zaradczy

Usterka	Możliwa przyczyna/ środek zaradczy
Brak działania	Akumulator jest rozładowany. Naładować akumulator.
Funkcja wolna	Niski poziom naładowania akumulatora. Naładować akumulator.

Czyszczenie

WSKAZÓWKA

Ryzyko wystąpienia szkód rzeczowych.

Niewłaściwe obchodzenie się z masażerem może doprowadzić do jego uszkodzenia.

- Nie używać agresywnych środków czyszczących, szczotek z metalowym lub nylonowym włosiem ani ostrych lub metalowych przedmiotów do czyszczenia, takich jak metalowe gąbki. Mogą one uszkodzić powierzchnie.
- Nigdy nie wkładać masażera do zmywarki. Zniszczy się przez to.

7. Przed czyszczeniem wyciągnąć kabel USB do ładowania 5 z gniazda USB do ładowania 2.
8. Wytrzeć obudowę lekko zwilżoną ściereczką. Następnie pozostawić wszystkie części do całkowitego wyschnięcia.

Przechowywanie i transport

Przed przechowywaniem wszystkie części muszą być całkowicie suche.

- Artykuł przechowywać zawsze w suchym miejscu.
- Chronić artykuł przed bezpośrednim działaniem promieni słonecznych.
- Artykuł przechowywać w miejscu niedostępnym dla dzieci, bezpiecznie zamkniętym i w temperaturze przechowywania wynoszącej od +5°C do +20°C (temperatura pokojowa).
- Najlepiej transportować artykuł w oryginalnym opakowaniu.

Danych technicznych

Model:	HPC2401
Napięcie wejściowe:	DC 5 V/1 A
Akumulator:	3,7 V / 600 mAh, litowo-jonowy
Moc znamionowa:	5 W
Wymiary (szer. × wys. × gł.):	95 × 70 × 95 mm
Waga:	ok. 192 g
Dystrybutor (nie adres serwisu):	GRENDS GmbH Stahltwiete 23 22761 Hamburg, Niemcy

Nasze produkty są stale rozwijane i usprawniane. Z tego powodu możliwe są różnice w konstrukcji i zmiany techniczne.

Deklaracja zgodności

GRENDS GmbH oświadcza niniejszym, że masażer elektryczny dla zwierząt domowych HPC2401 jest zgodny z dyrektywami 2014/30/UE i 2011/65/UE.

Utylizacja

Utylizacja opakowania

Opakowanie należy utylizować zgodnie z zasadami segregacji odpadów. Tektura i karton powinny trafić do pojemnika na papier, folia do pojemnika na surowce wtórne.

Utylizacja produktu

Produkt należy utylizować zgodnie z przepisami obowiązującymi w danym kraju.

Urządzenia nie wolno wyrzucać do zwykłych odpadów domowych Pod koniec okresu użytkowania produkt należy zutylizować w odpowiedni sposób. W ten sposób cenne materiały zawarte w urządzeniu zostaną poddane recyklingowi i uniknie się obciążenia środowiska. Zanieś stare urządzenie do punktu zbiórki odpadów elektronicznych lub do magazynu recyklingu.
Więcej informacji można uzyskać w lokalnej firmie zajmującej się utylizacją odpadów lub w lokalnym organie administracyjnym.

Baterie standardowe i akumulatorki nie powinny być wyrzucane razem z odpadami domowymi Wszystkie baterie i akumulatorki należy oddać do lokalnego lub powiatowego punktu zbiórki odpadów lub do punktu sprzedaży detalicznej. Dzięki temu takie baterie i akumulatorki mogą być utylizowane w sposób przyjazny dla środowiska.

Uwaga!
To urządzenie zawiera baterię, która jest zainsta-lowana na stałe ze względów bezpieczeństwa i nie może być usunięta bez zniszczenia obudowy. Nie-prawidłowy demontaż pociąga za sobą zagrożenie bezpieczeństwa. Dlatego należy zwrócić urządzenie nieotwarte do punktu zbiórki, a urządzenie i baterię poddać odpowiedniej utylizacji.

Obecné informace

O tomto návodu k použití

Tento návod popisuje bezpečnou manipulaci s produktem a péči o něj. Uložte si jej, abyste do něj mohli později nahlédnout. Jestliže produkt předáváte někomu jinému, předejte mu i tento návod. Nedodržení těchto pokynů může vést k poranění osob nebo poškození výrobku.

Účel použití

Přístroj je určen výhradně jako masážní přístroj pro zvířata. Je určen výhradně pro soukromé použití a není vhodný pro profesionální potřeby.

Výrobek používejte pouze tak, jak je popsáno v tomto návodu k použití. Jakékoliv jiné použití je považováno za nesprávné a může vést k poškození majetku nebo dokonce ke zranění osob. Tento produkt není dětská hračka.

Výrobce ani prodejce nenesou žádnou odpovědnost za škody způsobené nesprávným nebo chybným používáním.

Význam symbolů

Tento symbol ve spojení se slovem UPOZORNĚNÍ varuje před věcnými škodami.

Bezpečnost

NEBEZPEČÍ pro děti

- Tento výrobek smějí používat děti starší 8 let a rovněž osoby se sníženými fyzickými, smyslovými nebo psychickými schopnostmi nebo nedostatkem zkušeností a znalostí, jen pokud jsou pod dohledem nebo byly o bezpečném používání přístroje instruovány a pochopily případná rizika.
- Děti si s výrobkem nesmějí hrát.
- Čištění a uživatelskou údržbu nesmějí provádět děti, pokud jim není 8 let a více a nejsou pod dohledem.
- Držte děti dostatečně daleko od obalu. Při spolknutí hrozí nebezpečí udušení.
- Kabel USB uchovávejte mimo dosah dětí. Hrozí nebezpečí uškrcení.

NEBEZPEČÍ ÚRAZU ELEKTŘINOU

- K nabíjení přístroje používejte vhodný napájecí adaptér s výstupním napětím max. 5 V. Síťový adaptér lze používat pouze v suchých místnostech ve vnitřních prostorách a musí být chráněn před vlhkostí.
- Přístroj nenabíjejte, jsou-li napájecí adaptér nebo nabíjecí kabel USB poškozeny.
- Přístroj nepoužívejte v průběhu napájení.
- Udržujte výrobek, jeho napájecí adaptér a nabíjecí kabel USB mimo dosah otevřeného ohně, horkých povrchů a povětrnostních vlivů.
- Při čištění nikdy neponořujte předmět do vody nebo jiných kapalin.
- Na výrobku neprovádějte žádné změny.
- Jsou-li plastové součásti přístroje prasklé, výrazně poškozené nebo zdeformované, dále jej nepoužívejte. Poškozené součásti vyměňujte pouze za odpovídající originální náhradní díly.

Použití

Nabíjení masážního přístroje

Před prvním použitím je třeba baterii masážního přístroje nabít.

1. Zapojte nabíjecí kabel USB [5] do nabíjecího konektoru USB [2].
2. Zapojte nabíjecí kabel USB do vhodného síťového adaptéru.
3. Zapojte síťový adaptér do správně nainstalované elektrické zásuvky.

Během procesu nabíjení bliká kontrolka LED [1] červeně. Když je masážní přístroj plně nabitý, kontrolka LED se rozsvítí modře.

Použití masážního přístroje

4. Chcete-li masážní přístroj zapnout, podržte vypínač [3] stlačený po dobu přibližně 2 sekund.
   Masážní polštářky [4] začnou rotovat.
5. Chcete-li změnit režim, stiskněte znovu tlačítko napájení.

Režim 1:	Masážní polštářky rotují pomalu.
Režim 2:	Masážní polštářky rotují středně rychle.
Režim 3:	Masážní polštářky rotují střídavě.

6. Chcete-li masážní přístroj vypnout, stiskněte a podržte vypínač [3] po dobu přibližně 2 sekund.

Porucha/náprava

Porucha	Možná příčina/odstranění
Žádná funkce	Akumulátor je vybitý. Nabijte akumulátor.
Přístroj pracuje pomalu	Nízký stav nabití baterie. Nabijte akumulátor.

Čištění

UPOZORNĚNÍ
Nebezpečí poškození
Nesprávná manipulace s masážním přístrojem může způsobit jeho poškození.

- Nepoužívejte žádné agresivní čisticí prostředky, kartáče s kovovými nebo nylonovými štětinami ani ostré nebo kovové čisticí předměty, jako jsou drátěnky a podobně. Povrch zařízení by se tím mohl poškodit.
- Masážní přístroj nikdy nemyjte v myčce na nádobí. Tím by se zničil.

7. Před čištěním odpojte napájecí kabel USB [5] z napájecího konektoru [2].
8. Kryt otřete mírně navlhčeným hadříkem. Poté nechte všechny díly plně oschnout.

Skladování a doprava

Všechny díly musí být před uložením zcela suché.

- Výrobek skladujte na suchém místě.
- Chraňte jej před přímým slunečním zářením.
- Přístroj skladujte mimo dosah dětí, bezpečně uzavřený a při skladovací teplotě mezi +5 °C a +20 °C (pokojová teplota).
- V ideálním případě přepravujte zboží v původním obalu.

Technické údaje

Model:	HPC2401
Vstupní napětí:	DC 5 V/1 A
Akumulátor:	3,7 V / 600 mAh Li-Ion
Jmenovitý příkon:	5 W
Rozměry (Š × V × H):	95 × 70 × 95 mm
Hmotnost:	cca 192 g
Distributor (nejedná se o servisní adresu):	GRENDS GmbH Stahltwiete 23 22761 Hamburk, Německo

Naše výrobky jsou neustále vyvíjeny a vylepšovány. Z tohoto důvodu jsou kdykoli možné konstrukční a technické změny.

Prohlášení o shodě

GRENDS GmbH tímto prohlašuje, že elektronický masážní přístroj pro domácí zvířata HPC2401 splňuje požadavky směrnic 2014/30/EU a 2011/65/EU.

Likvidace

Likvidace obalu

Obal zlikvidujte podle typu. Lepenku a karton odevzdejte do starého papíru, fólie do sběrny recyklovatelných surovin.

Likvidace výrobku

Výrobek zlikvidujte podle předpisů platných ve vaší zemi.

Zařízení se nesmí vyhazovat do běžného domovního odpadu Po skončení životnosti musí být výrobek vhodným způsobem zlikvidován. Tímto způsobem budou recyklovány cenné materiály obsažené v zařízení a zamezí se zatěžování životního prostředí. Staré zařízení odevzdejte na sběrné místo elektronického odpadu nebo do recyklačního skladu.
Další informace získáte u místní firmy zabývající se likvidací odpadu nebo u místního správního orgánu.

Standardní a dobíjecí baterie by neměly být likvidovány společně s domovním odpadem Všechny baterie a dobíjecí baterie je třeba odevzdat na místním nebo okresním sběrném místě nebo u prodejce. Takové baterie a dobíjecí baterie lze tedy likvidovat způsobem šetrným k životnímu prostředí.

Pozor!
Tento přístroj obsahuje baterii, která je z bezpečnostních důvodů trvale instalována a nelze ji vyjmout, aniž by došlo k poškození krytu. Neodborná demontáž s sebou nese bezpečnostní riziko. Proto byste měli zařízení odevzdat neotevřené na sběrném místě a zařízení i baterii řádně zlikvidovat.

Általános

Információk a használati útmutatóról

A használati útmutató a termék biztonságos kezelését és ápolását írja le. Őrizze meg ezt a használati útmutatót arra az esetre, ha később valaminek utána szeretne olvasni. Ha a terméket valaki másnak adja tovább, mellékelje hozzá ezt a használati útmutatót is. A használati útmutató előírásainak figyelmen kívül hagyása sérülésekhez, vagy a termék károsodásához vezethet.

Rendeltetésszerű használat

A terméket kizárólag kisállatok masszírozására tervezték. Kizárólag magáncélú használatra szánták, és nem alkalmas kereskedelmi célú felhasználásra.

A terméket kizárólag az ebben a használati útmutatóban leírtak szerint használja. Minden más használat helytelennek minősül, és anyagi károkat vagy akár személyi sérülést is okozhat. A termék nem gyermekjáték.

A gyártó vagy kereskedő nem vállal felelősséget az olyan károkért, amelyek a nem rendeltetésszerű, vagy hibás használatból erednek.

Jelmagyarázat

Ez a jel és a MEGJEGYZÉS szó együttes használata anyagi károk lehetőségére figyelmeztet.

Biztonság

A gyermekekre gyakorolt VESZÉLY

- Ezt a terméket 8 éves vagy annál idősebb gyermekek, valamint csökkent fizikai, szenzoros vagy mentális képességű, illetve tapasztalattal és tudással nem rendelkező személyek akkor használhatják, ha felügyelik őket, vagy tájékoztatást kaptak a termék biztonságos használatáról és tisztában vannak az abból fakadó veszélyekkel.
- Gyermekek nem játszhatnak a termékkel.
- Tisztítását és karbantartását gyermekek nem, 8 éves kor felett pedig csak felügyelettel végezhetik.
- A gyermekeket tartsa távol a csomagolóanyagoktól. Lenyelés esetén fulladásveszély áll fenn.
- Az USB-kábelt tartsa távol gyermekektől. Fulladásveszély áll fenn.

ÁRAMÜTÉS VESZÉLYE!

- A terméket max. 5 V-os hálózati feszültségű hálózati adapterrel töltse fel. A hálózati adaptert csak száraz beltéri helyiségekben szabad használni, és a nedvességtől védeni kell.
- Ne töltse a terméket, ha a hálózati adapter vagy az USB-töltőkábel sérült.
- Töltés közben ne használja a terméket.
- Tartsa távol a terméket, a hálózati adaptert és USB-töltőkábelt távol a tűztől, forró felületektől és az időjárási behatásoktól.
- Soha ne merítse tisztításhoz a terméket vízbe vagy egyéb folyadékba.
- Ne módosítsa a terméket.
- Ne használja tovább a terméket, ha a termék műanyag alkatrészein repedések láthatók, vagy ha azok deformálódtak. A sérült alkatrészeket csak megfelelő eredeti pótalkatrészekre cserélje ki.

Használat

Masszírozógép feltöltése

Első használat előtt fel kell tölteni a masszírozógép akkuját.

1. Dugja be az USB-töltőkábelt [5] az USB-aljzatba [2].
2. Dugja be az USB-töltőkábelt a megfelelő hálózati adapterbe.
3. Csatlakoztassa a hálózati adaptert egy megfelelően telepített csatlakozóaljzatra.

A töltési folyamat közben pirosan villog a működést jelző LED [1]. Ha a masszírozógép teljesen fel van töltve, akkor a működést jelző LED kéken világít.

Masszírozógép használata

4. A masszírozógép bekapcsolásához tartsa [3] kb. 2 másodpercig lenyomva a be-/kikapcsoló gombot.
   A masszázspárnák [4] elkezdenek forogni.
5. A mód átváltásához nyomja meg újra a be-/kikapcsoló gombot.

1. mód:	A masszázspárnák lassan forognak.
2. mód:	A masszázspárnák közepes sebességgel forognak.
3. mód:	A masszázspárnák váltakozóan forognak.

6. A masszírozógép kikapcsolásához tartsa [3] kb. 2 másodpercig lenyomva a be-/kikapcsoló gombot.

Zavar / zavar elhárítása

Zavar	Lehetséges ok/elhárítás
Nem működik	Az akku lemerült. Töltse fel az akkut.
Lassú működés	Alacsony akkutöltöttségi szint. Töltse fel az akkut.

Tisztítás

MEGJEGYZÉS
Anyagi károk veszélye
A masszírozógép szakszerűtlen kezelése a termék sérüléséhez vezethet.

- Ne használjon agresszív tisztítószereket, fém- vagy műanyag sörtés keféket, valamint fémes tisztítóeszközöket, például fémszivacsokat vagy hasomlókat. Ezek felsérthetik a felületet.
- Ne helyezze be a masszírozógépet mosogatógépbe. Ellenkező esetben a gofrisütő tönkremegy.

7. Tisztítás előtt húzza ki az USB-töltőkábelt [5] az USB-aljzatból [2].
8. Enyhén nedves ruhával törölje tisztára a házat. Ezután szárítsa meg az összes alkatrészt.

Tárolás és szállítás

Tárolás előtt minden alkatrészt teljesen meg kell szárítani.

- A terméket mindig száraz helyen tárolja.
- Ne tegye ki a terméket közvetlen napsugárzásnak.
- A terméket gyermekek elől és biztonságosan elzárva, +5 °C és +20 °C közötti (szoba-) hőmérsékleten tárolja.
- A terméket lehetőleg az eredeti csomagolásban szállítsa.

Műszaki adatok

Modell:	HPC2401
Bemenő feszültség:	DC 5V/1A
Akku:	3,7 V / 600 mAh Li-ionok
Névleges teljesítmény:	5 W
Méretek (szé × ma × mé):	95 × 70 × 95 mm
Súly:	kb. 192 g
Forgalomba hozza (nem szervizközpont):	GRENDS GmbH Stahltwiete 23 22761 Hamburg, Németország

Termékeinket folyamatosan továbbfejlesztjük és javítjuk. Ebből kifolyólag bármikor lehetséges a dizájn és a műszaki tartalom megváltoztatása.

Megfelelőségi nyilatkozat

A GRENDS GmbH ezzel kijelenti, hogy a HPC2401 kisállatok elektromos masszírozógépe termék megfelel az Európai Unió 2014/30/EU és a 2011/65/EU irányelveinek.

Hulladékkezelés

Csomagolóanyagok hulladékkezelése

A csomagolás hulladékkezelését típus szerint szétválogatva végezze. A keménypapírt és kartont a papírokhoz, a fóliákat az újrahasznosítandó anyagokhoz.

A termék hulladékkezelése

A készülék hulladékkezelését az Ön országában érvényes előírások szerint végezze.

A készülékeket nem szabad a normál háztartási hulladékba dobni A termék élettartamának végén a megfelelő módon kell ártalmatlanítani. Így a készülékben található értékes anyagok újrahasznosításra kerülnek, és elkerülhető a környezet terhelése. A régi készüléket vigye el egy elektronikai hulladékgyűjtő pontra vagy egy újrahasznosító telepre. További információért forduljon a helyi hulladékkezelő céghez vagy a helyi közigazgatási szervhez.

A szabványos és újratölthető elemeket nem szabad a háztartási hulladékkal együtt kidobni Minden elemet és újratölthető elemet a helyi vagy körzeti gyűjtőhelyre vagy a kiskereskedőhöz kell vinni. Az ilyen elemek és akkumulátorok így környezetbarát módon ártalmatlaníthatók.

Figyelem!
Ez a készülék egy újratölthető akkumulátort tartalmaz, amely biztonsági okokból fixen be van építve, és nem távolítható el a készülékház tönkretétele nélkül. A helytelen eltávolítás biztonsági kockázatot jelent. Ezért a készüléket megbontatlanul adja vissza a gyűjtőhelyre, amely a készüléket és az akkumulátort megfelelően ártalmatlanítja.

Allmänt

Om denna instruktionsbok

Denna instruktionsbok beskriver en säker hantering och skötsel av artikeln. Förvara den här instruktionsboken om du behöver läsa den vid ett senare tillfälle. Om du lämnar över artikeln till någon annan, ska du även överlämna den här instruktionsboken. Underlåtenhet att följa denna instruktionsbok kan leda till personskador eller skada på artikeln.

Avsedd användning

Artikeln är uteslutande konstruerad som massageapparat för djur. Den är endast avsedd för privat användning och inte för yrkesmässig användning.

Använd artikeln på det sätt som beskrivs i denna bruksanvisning. All annan användning betraktas som ej ändamålsenlig och kan leda till skador på produkten eller till och med personskador. Produkten är ingen leksak för barn.

Tillverkaren eller återförsäljaren tar inget ansvar för skador som orsakats av felaktig eller icke ändamålsenlig användning.

Teckenförklaring

Denna symbol tillsammans med ordet ANVISNING varnar för materialskador.

Säkerhet

FARA för barn

- Den här artikeln kan användas av barn från 8 år och uppåt samt av personer med minskad fysisk, sensorisk eller mental förmåga eller brist på erfarenhet och kunskap, när de övervakas eller får undervisning rörande säkert användande av artikeln och förstår de resulterande faror som kan uppstå av denna.
- Barn får inte leka med artikeln.
- Rengöring och användarunderhåll får inte utföras av barn under 8 år utan övervakning.
- Håll barn borta från förpackningsmaterial. Vid förtäring finns risk för kvävning.
- Håll USB-kabeln borta från barn. Risk för kvävning.

RISK FÖR ELEKTRISKA STÖTAR

- För att ladda artikeln använder du en lämplig nätadapter med max. 5 V nätspänning. Nätadaptern får bara användas i torra lokaler inomhus och skall skyddas mot fukt.
- Ladda inte artikeln om nätadaptern eller USB-laddkabeln är skadad.
- Använd inte artikeln medan den laddas.
- Håll artikeln, nätadaptern och USB-kabeln borta från öppen eld, heta ytor och inverkan från väder och vind.
- Doppa aldrig artikeln i vatten eller andra vätskor för att rengöra den.
- Gör inga ändringar på artikeln.
- Använd inte artikeln längre om artikelns plastdelar uppvisar sprickor eller om de är deformerade. Ersätt endast skadade delar med passande originalreservdelar.

Användning

Ladda upp massageapparaten

Innan första användningen skall massageapparatens batteri laddas upp.

1. Sätt in USB laddningskabeln [5] i USB-laddningsdosan [2].
2. Sätt in USB-laddningskabeln i en lämplig nätadapter.
3. Sätt in adaptern i ett korrekt installerat uttag.

Under laddningen blinkar funktions-LED:n [1] rött. När massageapparaten är fulladdad lyser funktions-LED:n blått.

Använda massageapparaten

4. För att starta massageapparaten håller du På/Av-knappen [3] intryckt i ca. 2 sekunder.
   Massagedynorna [4] börjar rotera.
5. För att ändra läget trycker du återigen på På-/Av-knappen.

Läge 1:	Massagedynorna roterar långsamt.
Läge 2:	Massagedynorna roterar medelsnabbt.
Läge 3:	Massagedynorna roterar omväxlande.

6. För att stänga av massageapparaten håller du På-/Av-knappen [3] intryckt i ca. 2 sekunder.

Störning/Åtgärd

Störning	Möjlig orsak/åtgärd
Ingen funktion.	Batteriet är tomt. Ladda batteriet.
Långsam funktion	Låg batterinivå Ladda batteriet.

Rengör

ANMÄRKNING:
Risk för materiella skador
Felaktig hantering av massageapparaten kan leda till skador.

- Använd inga aggressiva rengöringsmedel, borstar med metall- eller nylonborst och inga skarpa eller metalliska rengöringsföremål, såsom metallsvampar och liknande. Dessa kan skada ytorna.
- Lägg aldrig massageapparaten i diskmaskinen. Det leder till att den förstörs.

7. Dra ut USB-laddningskabeln innan rengöringen [5] ur USB-laddningsdosan [2].
8. Torka av huset med en lätt fuktad duk. Låt därefter alla delar torka helt och hållet.

Förvaring och transport

Alla delar skall vara helt torra innan de lagras.

- Förvara alltid artikeln på ett torrt ställe.
- Skydda artikeln mot direkt solsken.
- Förvara artikeln oåtkomlig för barn, säkert inlåst och vid en lagringstemperatur på mellan +5 °C och +20 °C (rumstemperatur).
- Transportera helst artikeln i originalförpackningen.

Teknisk data

Modell:	HPC2401
Ingångsspänning:	DC 5V/1A
Batteri:	3,7 V / 600 mAh li-joner
Nominell effekt:	5 W
Mått (B × H × D):	95 × 70 × 95 mm
Vikt:	ca. 192 g
Distribueras av (ingen serviceadress):	GRENDS GmbH Stahltwiete 23 22761 Hamburg, Tyskland

Våra produkter vidareutvecklas och förbättras ständigt. På grund av detta är design- och tekniska ändringar när som helst möjliga.

Försäkran om överensstämmelse

Härmed förklarar GRENDS GmbH, att den elektriska massageapparaten för husdjur HPC2401 uppfyller kraven i direktiven 2014/30/EU och 2011/65/EU.

Kassering

Kassera förpackning

Kassera förpackningen enligt gällande föreskrifter. Lämna kartong i returpapper, folier i återvinningsbart material.

Kassering artikel

Kassera artikeln enligt de föreskrifter som gäller i ditt land.

Apparaten får inte slängas i det vanliga hushållsavfallet När produkten är uttjänt måste den kasseras på lämpligt sätt. På så sätt återvinns värdefulla material som finns i enheten och belastningen på miljön undviks. Lämna in den gamla enheten till en insamlingsplats för elektroniskt avfall eller till en återvinningsstation.
För mer information, kontakta ditt lokala avfallshanteringsföretag eller din lokala myndighet.

Standardbatterier och uppladdningsbara batterier får inte slängas i tillsammans med hushållsavfall Alla batterier och uppladdningsbara batterier måste lämnas till en lokal eller regional uppsamlingsplats eller till återförsäljaren. Sådana batterier och uppladdningsbara batterier kan därmed kasseras på ett miljövänligt sätt.

Observera!
Denna apparat innehåller ett uppladdningsbart batteri som är permanent installerat av säkerhetsskäl och som inte kan tas bort utan att förstöra höljet. Felaktig borttagning utgör en säkerhetsrisk. Lämna därför in den oöppnade apparaten till uppsamlingsplatsen, som kommer att kassera apparaten och batteriet på rätt sätt.

Generelt

Om denne vejledning

Denne betjeningsvejledning vejleder om den rigtige behandling og vedligeholdelse af produktet. Gem vejledningen, til hvis du får brug for den igen. Lad også betjeningsvejledningen følge med, hvis du giver produktet videre til en anden. Hvis betjeningsvejledningen ikke overholdes, kan det medføre alvorlige personskader og skader på vægten.

Korrekt brug

Produktet er udelukkende designet til brug som massageapparat til kæledyr. Det er udelukkende beregnet til brug i en privat husholdning, ikke til kommerciel brug.

Brug udelukkende produktet, som beskrevet i denne vejledning. Enhver anden anvendelse anses for ikke-hensigtsmæssig brug og kan medføre ting- eller endog personskade. Produktet er ikke et legetøj.

Producenten eller forhandleren påtager sig intet ansvar for skader forårsaget af ikke forskriftsmæssig eller forkert anvendelse.

Symbolforklaring

I kombination med ordet BEMÆRK advarer dette symbol om risiko for tingsskader.

Sikkerhed

FARE for børn

- Dette apparat kan anvendes af børn fra 8 år og derover samt af personer med nedsat fysisk, sensorisk eller mental funktionsevne eller mangel på erfaring og viden, hvis de er under opsyn eller er blevet undervist i sikker brug af apparatet og forstår de dermed forbundne farer.
- Børn må ikke lege med apparatet.
- Rengøring og brugervedligeholdelse må ikke udføres af børn, medmindre de er 8 år eller ældre og er under opsyn.
- Hold børn på afstand af emballagen. Der er fare for kvælning, hvis de sluger noget af den.
- Hold USB-kablet udenfor børns rækkevidde. Det kan udgøre en kvælningsfare.

FARE FOR ELEKTRISK STØD

- Anvend en passende oplader med en spænding på maks. 5 V til opladning af produktet. Strømforsyningen må kun bruges indendørs i tørre omgivelser og skal beskyttes mod fugt.
- Undlad at oplade produktet, hvis strømforsyningen eller USB-ladekablet er blevet beskadiget.
- Produktet må ikke benyttes, mens det oplades.
- Hold produktet, strømforsyningen og USB-ladekablet på afstand af varme flader og vejrpåvirkninger.
- Nedsænk under ingen omstændigheder produktet i vand eller andre væsker.
- Foretag ikke nogle ændringer på produktet.
- Undlad at anvende produktet, hvis dets kunststofdele har fået ridser eller revner eller er blevet deforme. Udskift udelukkende beskadigede dele med tilsvarende originale dele.

Anvendelse

Opladning af massageapparatet

Inden første ibrugtagning skal batteriet i massageapparatet oplades.

1. Slut USB-ladekablet [5] til USB-ladestikket [2].
2. Slut USB-ladekablet til en egnet oplader.
3. Slut opladeren til en korrekt installeret stikkontakt.

Under opladningen blinker LED-kontrollampen [1] rødt. Når massageapparatet er fuldt opladet, lyser LED-kontrollampen blåt.

Anvendelse af massageapparatet

4. Hold tænd/slukknappen [3] inde i ca. 2 sekunder for at tænde massageapparatet.
   Massagehovederne [4] begynder at rotere.
5. Skift tilstand ved at trykke på tænd/slukknappen igen.

Tilstand 1:	Massagehovederne roterer langsomt.
Tilstand 2:	Massagehovederne roterer ved middel hastighed.
Tilstand 3:	Massagehovederne roterer skiftevis.

6. Hold tænd/slukknappen [3] inde i ca. 2 sekunder for at slukke massageapparatet.

Fejl / afhjælpning

Fejl	Mulig årsag / Løsning
Ingen funktion	Batteriet er tomt. Oplad batteriet.
Langsom funktion	Lavt batteriniveau. Oplad batteriet.

Rengøring

BEMÆRK
Fare for tingskade
Forkert håndtering af massageapparatet kan medføre, at det tager skade.

- Brug ikke skrappe rengøringsmidler, børster med metal- eller nylonhår, skarpe genstande eller rengøringsartikler af metal som fx stålsvampe eller lignende. Sådanne kan beskadige overfladen.
- Massageapparatet må under ingen omstændigheder vaskes i opvaskemaskinen. En sådan behandling vil ødelægge det.

7. Tag USB-ladekablet [5] ud af ladestikket [2] inden rengøring.
8. Tør kabinettet over med en letfugtet klud. Lad derefter alle dele tørre helt.

Opbevaring og transport

Alle dele skal være fuldstændig tørre, inden de lægges til opbevaring.

- Opbevar altid produktet på et tørt, frostfrit sted.
- Beskyt produktet mod direkte sollys.
- Opbevar produktet udenfor børns rækkevidde, sikkert lukket og ved en temperatur mellem +5 °C og +20 °C (stuetemperatur).
- Transportér så vidt muligt produktet i den originale emballage.

Tekniske data

Model:	HPC2401
Indgangsspænding:	5 V/1 A jævnstrøm
Batteri:	3,7 V / 600 mAh Li-Ion
Nominel kapacitet:	5 W
Mål (B × H × D):	95 × 70 × 95 mm
Vægt:	ca. 192 g
Distributør (ikke kundeservice-adresse):	GRENDS GmbH Stahltwiete 23 22761 Hamburg, Tyskland

Vi forbedrer og videreudvikler hele tiden vores produkter. Derfor forekommer hele tiden ændringer i design og teknik.

Overensstemmelseserklæring

Hermed erklærer GRENDS GmbH, at massageapparat til kæledyr HPC2401 lever op til direktiverne 2014/30/EU og 2011/65/EU.

Bortskaffelse

Bortskaffelse af emballagen

Affaldssortér emballagen. Giv pap og parton til genbrug, foliet til brugbart affald.

Bortskaffelse af varen

Affaldsbehandl apparatet i overensstemmelse med de regler, der gælder i dit hjemland.

Enheder må ikke bortskaffes sammen med almindeligt husholdningsaffald Når produktet er udtjent, skal det bortskaffes på en passende måde. På denne måde genbruges værdifulde materialer i enheden, og belastningen af miljøet undgås. Bring den gamle enhed til et indsamlingssted for elektronisk affald eller til en genbrugsplads.
For mere information, kontakt dit lokale renovationsfirma eller din lokale myndighed.

Standardbatterier og genopladelige batterier må ikke bortskaffes sammen med husholdningsaffald Alle batterier og genopladelige batterier skal afleveres på et lokalt eller regionalt indsamlingssted eller hos forhandleren. Sådanne batterier og genopladelige batterier kan således bortskaffes på en miljøvenlig måde.

Fare!
Dette apparat indeholder et genopladeligt batteri, som er permanent installeret af sikkerhedsmæssige årsager og ikke kan fjernes uden at ødelægge kabinettet. Forkert fjernelse udgør en sikkerhedsrisiko. Aflevér derfor det uåbnede apparat til et indsamlingssted, som vil bortskaffe apparatet og batteriet på korrekt vis.

Všeobecne

O tomto návode

Tento návod na použitie popisuje bezpečné zaobchádzanie s výrobkom a starostlivosť oň. Uschovajte si tento návod na použitie, ak by ste si v ňom neskôr chceli znovu niečo prečítať. Ak výrobok postúpite niekomu inému, odovzdajte mu aj tento návod na použitie. Nerešpektovanie tohto návodu na použitie môže viesť k poraneniam alebo škodám na výrobku.

Účel použitia

Výrobok je určený výlučne ako masážny prístroj pre zvieratá. Je určený výlučne na súkromné použitie a nie na komerčné použitie.

Používajte tento výrobok len podľa popisu v návode na použitie. Akékoľvek iné použitie je považované za použitie v rozpore s určením a môže viesť k vecným škodám a dokonca k osobným škodám. Výrobok nie je detská hračka.

Výrobca alebo obchodník neručí za škody, ktoré vzniknú v dôsledku použitia v rozpore s určením alebo nesprávneho použitia.

Vysvetlenie značiek

Tento symbol v kombinácii so slovom UPOZORNENIE vystríha pred vecnými škodami.

Bezpečnosť

NEBEZPEČENSTVO pre deti

- Tento výrobok smú používať deti od 8 rokov a staršie. Osoby so zníženými fyzickými, zmyslovými alebo mentálnymi schopnosťami alebo nedostatkom skúseností a vedomostí smú výrobok používať, ak sú pod dozorom alebo ak boli poučené o bezpečnom používaní výrobku a rozumejú nebezpečenstvám z neho vyplývajúcich.
- Deti sa s výrobkom nesmú hrať.
- Čistenie a používateľskú údržbu nesmú vykonávať deti, iba ak sú staršie ako 8 rokov a pod dohľadom.
- Obalové materiály držte mimo dosahu detí. Pri prehltnutí existuje nebezpečenstvo udusenia.
- USB kábel uchovávajte mimo dosahu detí. Existuje nebezpečenstvo strangulácie.

NEBEZPEČENSTVO ZÁSAHU ELEKTRICKÝM PRÚDOM

- Na nabíjanie výrobku používajte vhodný sieťový adaptér s max. sieťovým napätím 5 V. Sieťový adaptér používajte len v suchých vnútorných priestoroch a chráňte ho pred vlhkom.
- Výrobok nenabíjajte, keď je sieťový adaptér alebo USB nabíjací kábel poškodený.
- Výrobok nepoužívajte počas nabíjania.
- Výrobok, sieťový adaptér a USB nabíjací kábel chráňte pred otvoreným ohňom, horúcimi plochami a poveternostnými vplyvmi.
- Výrobok nikdy neponárajte do vody alebo do inej kvapaliny.
- Na výrobku nevykonávajte žiadne zmeny.
- Výrobok prestaňte používať, keď majú plastové časti výrobku praskliny alebo trhliny alebo sa zdeformovali. Poškodené diely nahrádzajte len vhodnými originálnymi náhradnými dielmi.

Používanie

Nabitie masážneho prístroja

Pred prvým použitím sa musí batéria masážneho prístroja nabiť.

1. Zastrčte USB nabíjací kábel [5] do USB nabíjacej zdierky [2].
2. Zastrčte USB nabíjací kábel do vhodného sieťového adaptéra.
3. Zasuňte sieťový adaptér do riadne nainštalovanej zásuvky.

Počas nabíjania bliká funkčná LED [1] načerveno. Keď je masážny prístroj plne nabitý, svieti funkčná LED namodro.

Používanie masážneho prístroja

4. Na zapnutie masážneho prístroja podržte vypínač [3] stlačený cca 2 sekundy.
   Masážne vankúšiky [4] začnú rotovať.
5. Na prepnutie režimu znovu stlačte vypínač.

Režim 1:	Masážne vankúšiky pomaly rotujú.
Režim 2:	Masážne vankúšiky rotujú strednou rýchlosťou.
Režim 3:	Masážne vankúšiky rotujú striedavo.

6. Na vypnutie masážneho prístroja podržte vypínač [3] stlačený cca 2 sekundy.

Porucha/náprava

Porucha	Možná príčina/náprava
Žiadna funkcia	Batéria je vybitá. Nabite batériu.
Pomalá funkcia	Nízke nabitie batérie. Nabite batériu.

Čistenie

UPOZORNENIE
Nebezpečenstvo vecných škôd
Nesprávna manipulácia s masážnym prístrojom môže spôsobiť poškodenie.

- Nepoužívajte žiadne agresívne čistiace prostriedky, kefy s kovovými alebo nylonovými štetinami alebo kovové čistiace prostriedky, ako kovové špongie a podobne. Tieto môžu poškodiť povrch.
- Masážny prístroj v žiadnom prípade nedávajte do umývačky. Zničili by ste ho tým.

7. Pred čistením vytiahnite USB nabíjací kábel [5] z USB nabíjacej zdierky [2].
8. Utrite teleso mierne navlhčenou handričkou. Potom nechajte všetky diely úplne uschnúť.

Skladovanie a preprava

Všetky diely musia byť pred uskladnením úplne suché.

- Výrobok vždy uschovajte na suchom mieste.
- Výrobok chráňte pred priamym slnečným žiarením.
- Výrobok držte mimo dosahu detí, bezpečne uzavretý a pri teplote skladovania v rozsahu +5 °C až +20 °C (izbová teplota).
- Výrobok je najlepšie prepravovať v originálnom obale.

Technické údaje

Model:	HPC2401
Vstupné napätie:	DC 5 V/1 A
Batéria:	3,7 V/600 mAh li-ion
Menovitý výkon:	5 W
Rozmery (Š × V × H):	95 × 70 × 95 mm
Hmotnosť:	cca 192 g
Distribútor (nie adresa servisu):	GRENDS GmbH Stahltwiete 23 22761 Hamburg, Nemecko

Naše výrobky neustále vyvíjame a zlepšujeme. Z tohto dôvodu môže kedykoľvek dôjsť k dizajnovým a technickým zmenám.

Vyhlásenie o zhode

Týmto spoločnosť GRENDS GmbH vyhlasuje, že elektrický masážny prístroj pre domáce zvieratá pre domáce zvieratá HPC2401 zodpovedá smerniciam 2014/30/EÚ a 2011/65/EÚ.

Likvidácia

Likvidácia obalu

Obal zlikvidujte ako triedený odpad. Lepenku a kartón vyhoďte do starého papiera, fólie odovzdajte do zberu druhotných surovín.

Likvidácia výrobku

Výrobok zlikvidujte podľa predpisov platných vo vašej krajine.

Zariadenia sa nesmú vyhadzovať do bežného domového odpadu Po skončení životnosti sa výrobok musí zlikvidovať vhodným spôsobom. Týmto spôsobom sa recyklujú cenné materiály obsiahnuté v zariadení a zabráni sa zaťaženiu životného prostredia. Staré zariadenie odovzdajte na zberné miesto elektronického odpadu alebo do recyklačného skladu. Ďalšie informácie získate od miestnej firmy na likvidáciu odpadu alebo od miestneho správneho orgánu.

Štandardné a nabíjateľné batérie by sa nemali likvidovať spolu s domovým odpadom Všetky batérie a nabíjateľné batérie je potrebné odovzdať na miestnom alebo okresnom zbernom mieste alebo v predajni. Takéto batérie a dobíjateľné batérie sa tak môžu likvidovať spôsobom šetrným k životnému prostrediu.

Pozor!
Tento prístroj obsahuje batériu, ktorá je z bezpečnostných dôvodov pevne zabudovaná a nedá sa vybrať bez zničenia krytu. Nesprávna demontáž predstavuje bezpečnostné riziko. Preto prístroj odovzdajte neotvorený v zberni, ktorá prístroj a batériu odborne zlikviduje.